Electrolux PROFESSIONAL

Bajomostrador Digital ecostore HP Premium Mesa Congeladora - 440lt, 3-Puertas

ARTÍCULO #

MODELO #

NOMBRE #

SIS #

AIA #

710289 (EH3KBAAAT)	Mesa Congeladora 3 puertas 440lt, -22-15°C, AISI 304

Descripción

Artículo No.

Paneles de acero inoxidable AISI 304, panel inferior AISI 304, panel posterior AISI 304. Espesor de la encimera 50 mm. N. 3 puertas completas. Unidad de refrigeración incorporada. Desescarche automático. Temperatura de funcionamiento: -15-22° C. Gas R290 en el circuito de refrigeración. Suministrado con 1 rejilla para cada compartimento de puerta.

Aprobación:

Características técnicas

- Los rendimientos de preservación y la uniformidad de la temperatura dentro de la celda se garantizan en condiciones de trabajo de 5 HEAVY DUTY (40° C) según el protocolo de prueba EN16825: 2016.
- Rango de temperatura ajustable de -15°C a -22°C.
- Equipado con el sistema de circulación de aire forzado Optiflow para un rápido enfriamiento y distribución de la temperatura dentro de la celda.
- 0mm espacio libre para la instalación: la unidad de enfriamiento de configuración de torre garantiza el rendimiento solo con ventilación frontal; Esta solución única permite la instalación contra la pared o al lado de otros aparatos, incluso en el lado de
- Panel exterior trasero e inferior en AISI 304
- Combinación de puertas y cajones para adaptarse a cualquier configuración necesaria, con la posibilidad de cambiar la configuración en el sitio. Unidad de refrigeración a la derecha disponible bajo pedido.
- Unidad de refrigeración totalmente desmontable para facilitar el mantenimiento.
- Acceso frontal y fácil a todos los componentes en la unidad de refrigeración.
- Control digital HACCP totalmente compatible: cuando la temperatura supera los límites críticos, se activan las alarmas acústicas y visuales. Hasta dos meses de evento se guardan en la memoria.
- Las correderas antivuelco aceptan contenedores GN 1/1.
- Puertas de acero inoxidable con cierre automático (<90 °).
- CE certificados de seguridad.
- Previsto para adaptarse al puerto RS485 para facilitar la conexión a una computadora remota y sistemas HACCP integrados.
- Gas caliente por evaporación automática del agua de deshielo.
- Conectividad lista para acceso en tiempo real a dispositivos conectados desde monitorización remota y de datos (requiere accesorio opcional).
- Unidad tropicalizada.

Bajomostrador Digital ecostore HP Premium Mesa Congeladora - 440lt, 3-Puertas

Construcción

- Base interior con esquinas redondeadas, prensada desde una sola hoja.
- 3 compartimentos con 3 puertas.
- Si es necesario, el top de trabajo se puede quitar para facilitar el manejo durante la instalación (en el caso de puertas estrechas).
- Facilidad de limpieza y altos estándares de higiene gracias a las esquinas internas redondeadas, las correderas, rejillas y transportadores de aire fácilmente desmontables.
- Estructura interna con 15 posiciones de carga (3 cm de paso) disponibles para albergar redes GN 1/1, lo que garantiza una mayor capacidad neta y un mayor espacio de almacenamiento.
- Perfil antigoteo en borde de encimera de acero inoxidable.
- Puertas internas y externas, paneles frontales y laterales y encimera removible en acero inoxidable AISI 304.
- Montada sobre patas de acero inoxidable para dar 150 mm de espacio libre y facilitar la limpieza del suelo.
- Encimera en acero inoxidable AISI 304 con perfil de 50 mm.
- Unidad de refrigeración incorporada.
- Desarrolladas y producidas en fábricas con certificación ISO 9001 e ISO 14001. CHAR(10)CHAR(10)
- Visualización del código de falla.

Sostenibilidad

- Equipado con 90 mm de espesor de aislamiento de ciclopentano para un mejor rendimiento de aislamiento (conductividad térmica: 0,020 W / m*K) y el menor impacto ambiental (GWP=3).
- Frost Watch Control inicia automáticamente el proceso de descongelación solo cuando es necesario y finaliza una vez que el hielo se derrite, lo que mejora los resultados de eficiencia energética.
- Gas refrigerante de hidrocarburo R290 para minimizar el impacto medioambiental (GWP=3) - sin CFC ni HCFC.
- Refrigerante altamente ecológico libre de CFC y HCFC: R290 (gas ecológico en espuma: ciclopentano). Hidrocarburo refrigerante gas R290 para el menor impacto ambiental (GWP = 3), para reducir los efectos de invernadero y el agotamiento de la capa de ozono.
- Empaquetadura magnética de globo de triple cámara extraíble para mejorar el aislamiento y reducir el consumo de energía y facilitar la limpieza.

accesorios incluidos

• 3 de Kit 2 guías + Rejilla Rilsan Gris GN1/1 para mesas refrigeradas	PNC 881109	

accesorios opcionales

• Rejilla Rilsan Gris GN1/1 para mesas refrigeradas	PNC 881107	❑
• 2 guías para GN1/1 (mesas refrigeradas)	PNC 881108	❑
• Kit 2 guías + Rejilla Rilsan Gris GN1/1 para mesas refrigeradas	PNC 881109	❑
• Cubeta de plástico GN 1/1, H=65 mm	PNC 881110	❑
• Cubeta de plástico GN 1/1, H=100 mm	PNC 881111	❑
• Cubeta de plástico GN 1/1, H=150 mm	PNC 881112	❑
• CERRADURA 3 CAJONES H=70, PARA MESAS REFRIGERADAS	PNC 881243	❑

La Empresa se reserva el derecho de modificar especificaciones sin previo aviso

Bajomostrador Digital ecostore HP Premium Mesa Congeladora - 440lt, 3-Puertas

Alzado

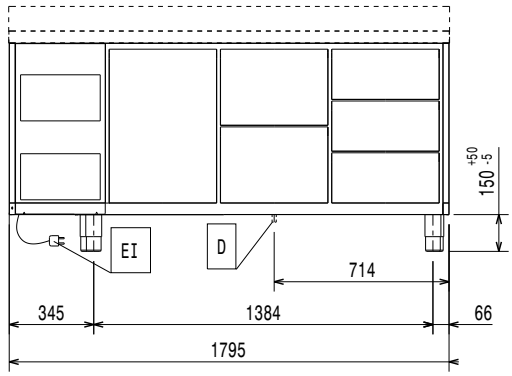

Lateral

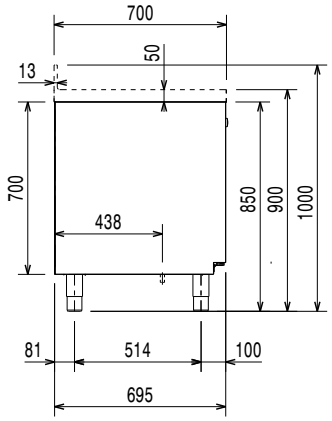

EI = Conexión eléctrica (energía)

Planta

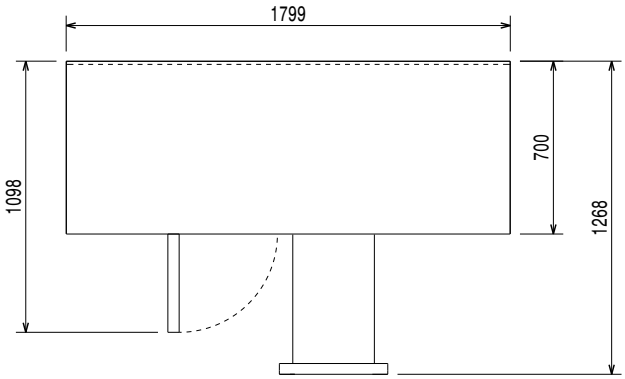

Eléctrico

Suministro de voltaje 710289 (EH3KBAAAT)	220-240 V/1 ph/50 Hz
Potencia eléctrica max.:	0.49 kW
Potencia desescarche:	0.57 kW
Tipo de enchufe:	CE-SCHUKO

Info

Capacidad bruta	440 lt
Capacidad neta:	310 lt
Bisagras de la puerta	1 Izda + 2 Dcha
Dimensiones externas, ancho	1799 mm
Dimensiones externas, fondo	700 mm
Dimensiones externas, alto	900 mm
Dimensiones internas (ancho):	1252 mm
Dimensiones internas (fondo):	560 mm
Dimensiones internas (alto):	550 mm
Peso neto	120 kg
Volumen del paquete	1.5 m³
Fondo con las puertas abiertas	1110 mm
Ajuste de alto	-5/50 mm

Datos de Refrigeración

Tipo de control	Digital
Potencia del compresor	3/4 hp
Potencia de refrigeración a la temperatura de evaporación	-30 °C
Humedad interna mín/máx	
Temperatura de operación mín.:	-15 °C
Temperatura de operación máx.:	-22 °C
Modo de operación	Ventilado

Certificaciones ISO

ISO Standards:	ISO 9001; ISO 14001; ISO 45001; ISO 50001

Sostenibilidad

Consumo actual:	3.3 Amps
Clase Energética:	D
Consumo de energía por año y por día	2242kWh/año - 6kWh/24h
Condiciones de trabajo	Uso rudo (5)
Índice de Eficiencia energética EEI:	53,50
Tipo de refrigerante:	R290
Índice GWP:	3
Potencia de refrigeración	569 W
Peso del refrigerante	145 g

La Empresa se reserva el derecho de modificar especificaciones sin previo aviso

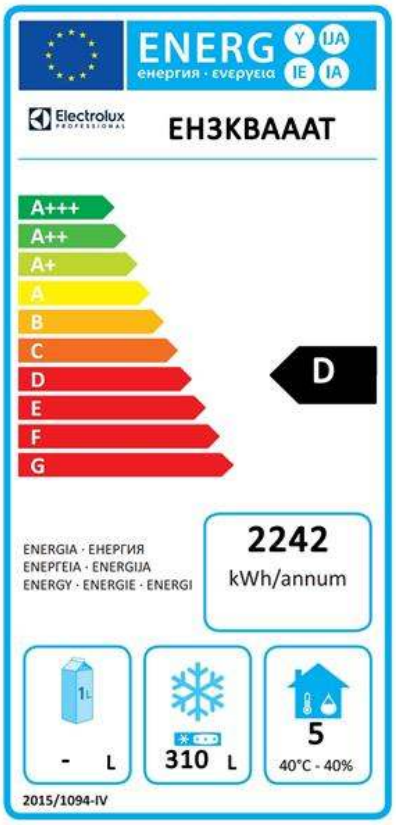

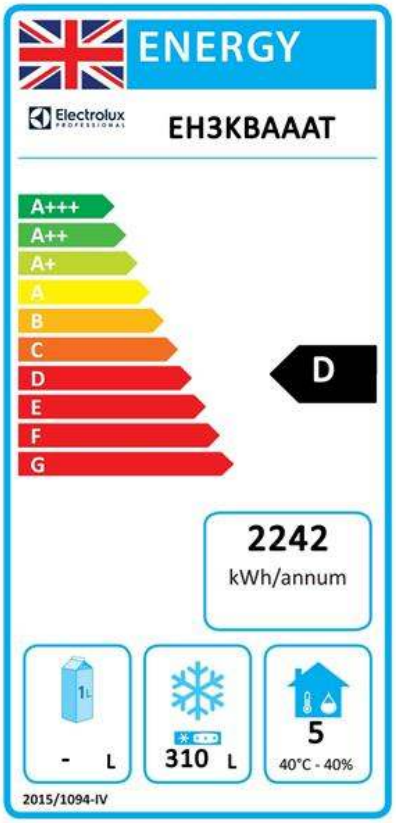

Etiquetado energético de la UE a partir del 1 de julio de 2016

El sistema europeo de etiquetado energético para frigoríficos y congeladores profesionales se basa en los requisitos que establecen las normas de rendimiento energético mínimo para los armarios de refrigeración comercial vendidos en la UE. Estos requisitos están diseñados para impulsar la eficiencia energética y el enfoque ecológico para los profesionales. El sistema europeo de etiquetado energético se aplicará a todos los fabricantes e importadores que vendan y comercialicen productos en la UE y es obligatorio en toda Europa. Importante: todos los productos que consuman energía por encima del nivel mínimo no podrán venderse en la UE a partir del 1 de julio de 2016.

SI 2020 Nº 1528.

Importante: todos los productos que consuman energía por encima del nivel mínimo no podrán venderse en la UE a partir del 1 de julio de 2016.

La Empresa se reserva el derecho de modificar especificaciones sin previo aviso